Rozmery v mm; Maße in mm

# HC2LE RAM 04

20 kg

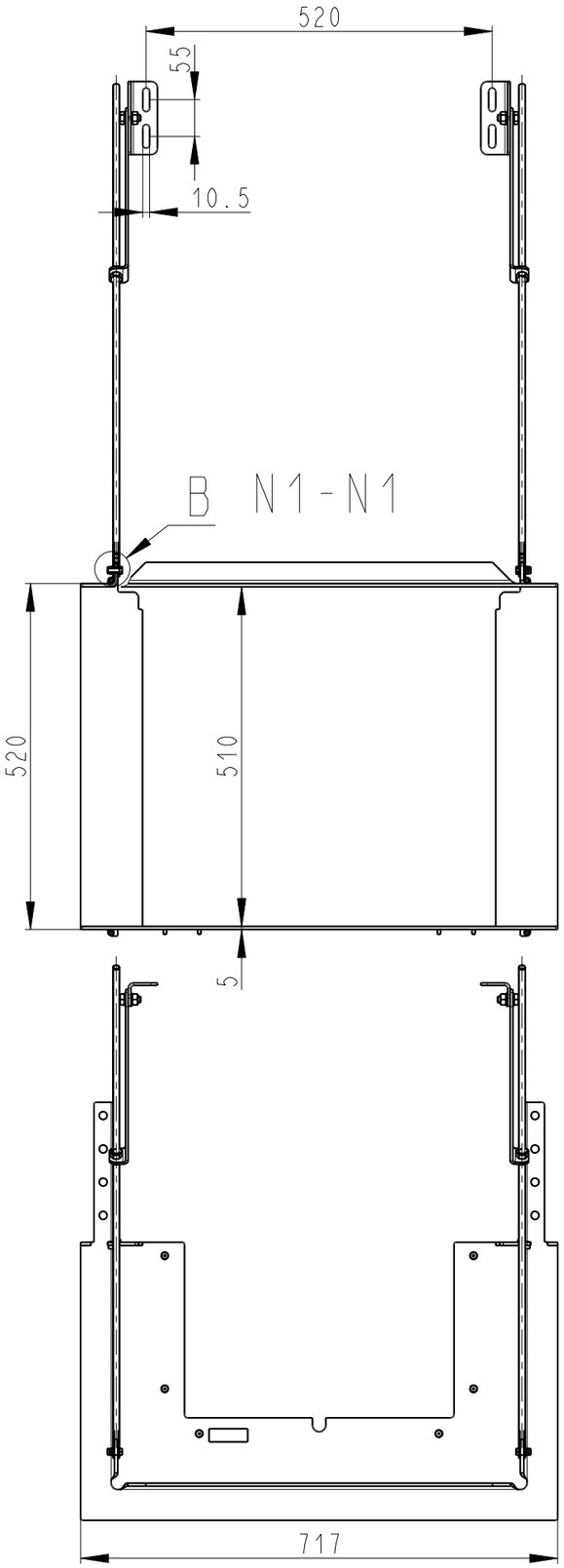


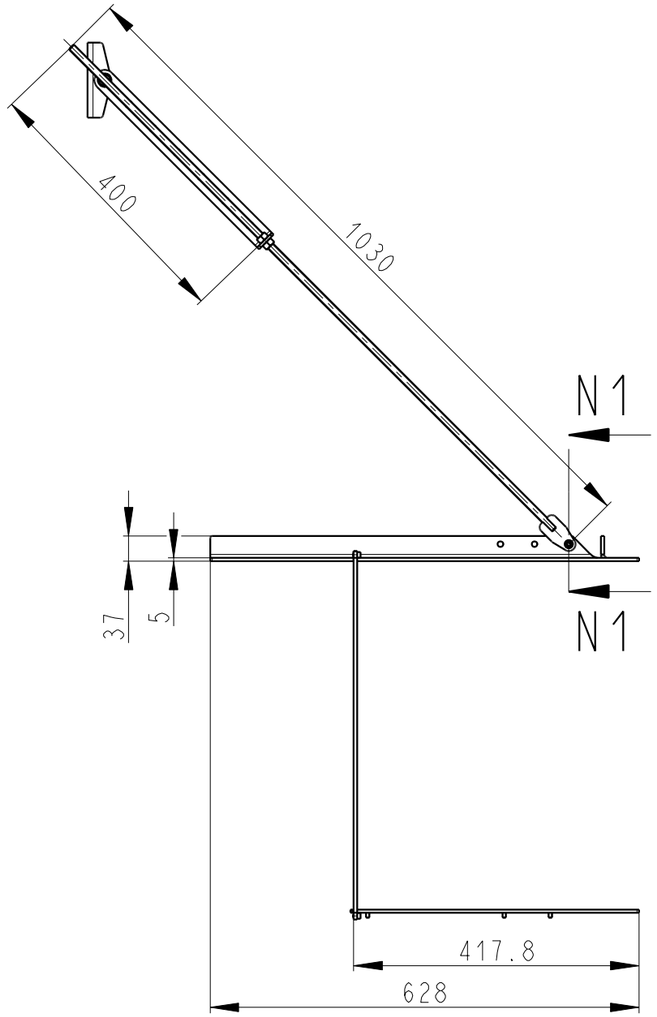


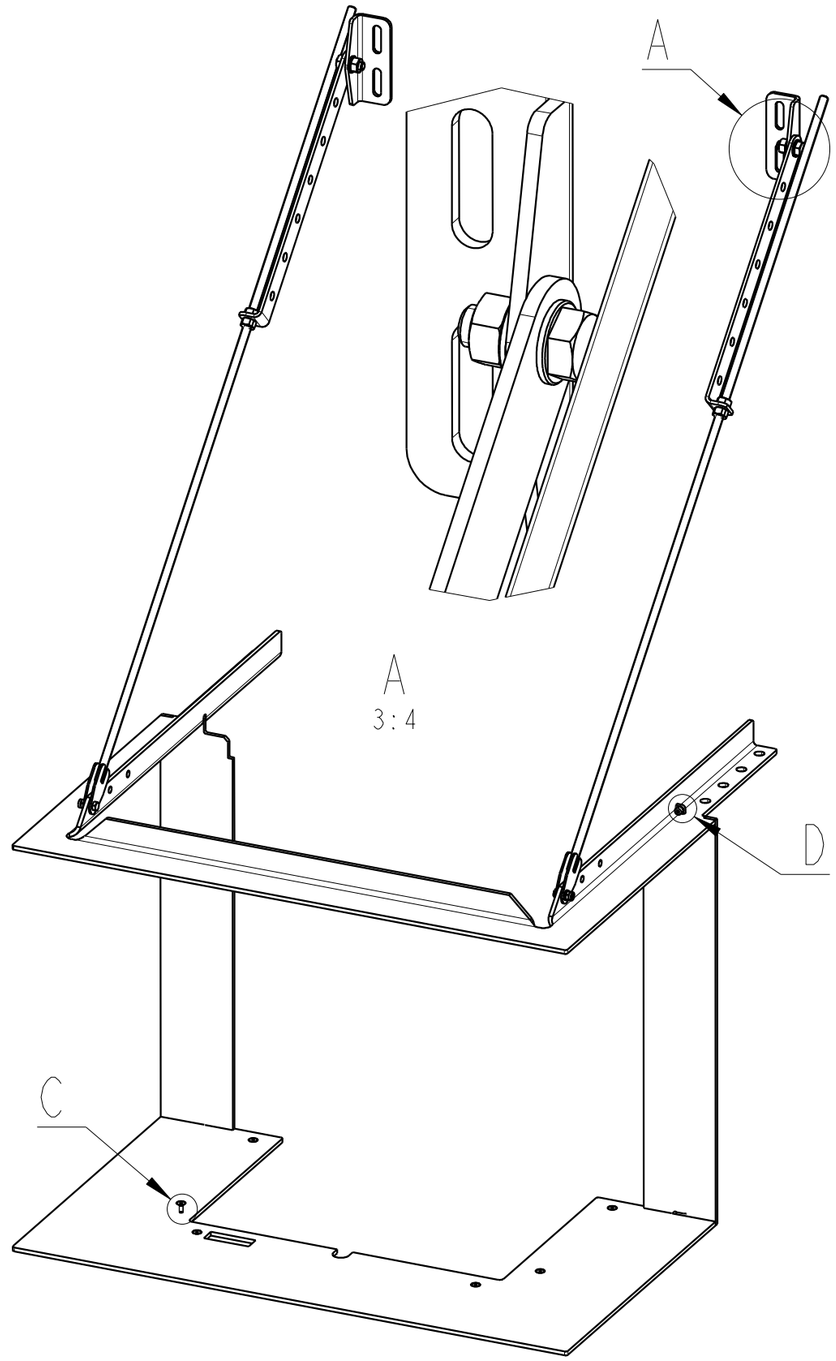


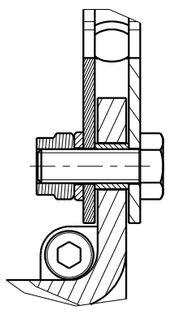

B
1:1

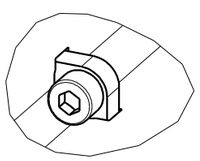

D
1:1

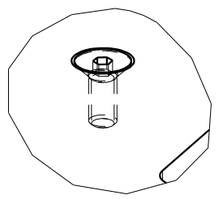

C
1:1